NICHT VERMASSTE KANTEN SIND NICHT MAßSTÄBLICH

ÄNDERUNGEN DIE DEM TECHNISCHEN FORTSCHRITT DIENEN, BEHALTEN WIR UNS VOR

VERTRAULICH
UNVERÖFFENTLICHTE ZEICHNUNG. ALLE RECHTE VORBEHALTEN. VERVIELFÄLTIGUNG UND WEITERGABE NUR MIT GENEHMIGUNG DURCH AMP DEUTSCHLAND GMBH

ZEICHNUNG GESCHÜTZT DURCH ©COPYRIGHT 1991 AMP DEUTSCHLAND GMBH ALLE RECHTE VORBEHALTEN

REV.	ÄNDERUNG	DATUM	NAME
1	Material Tab Header geändert.	18.02.91	A. HACKL
2	Material Centering Plate geändert.	20.02.91	A. HACKL
3	Dimensions added	15.07.91	W.Pfaffer
4	Note 1 zugefügt (Satz abgeändert)	30.10.91	S.Denter
5	Ref.-Maße hinzu	06.02.92	W.Stabroth
6	Dome verlängert	22.03.93	S.Garcia
7	1-963448-2 hinzu.	21.04.93	M.Kressmann
E	Zeichnung der Produktzeichnung angepaßt	5.04.95	B. Buxbaum

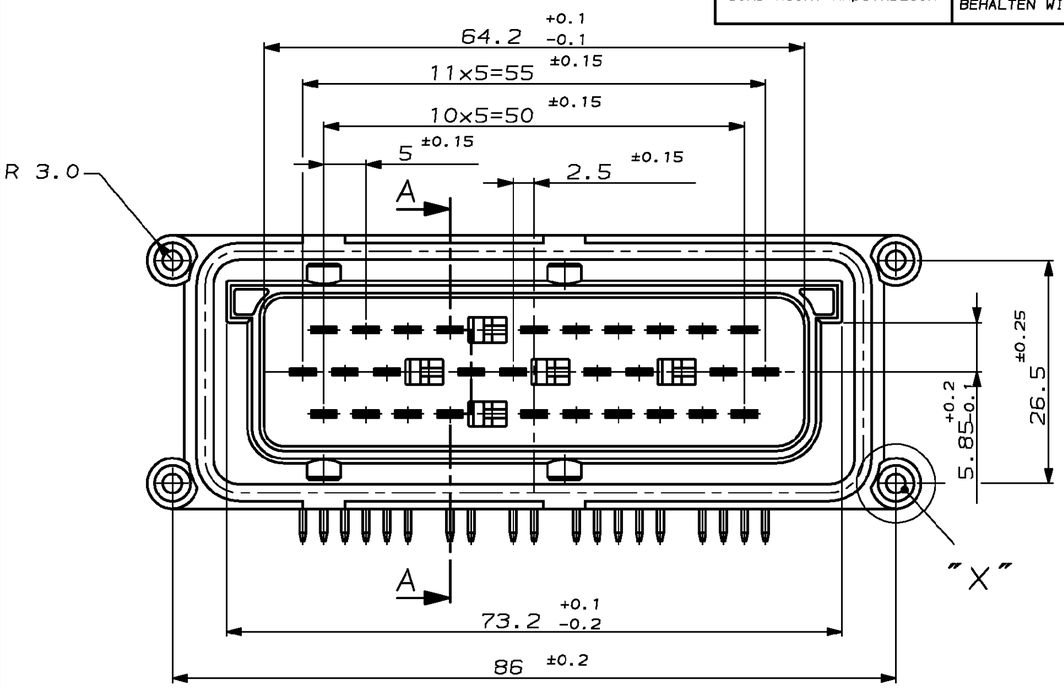

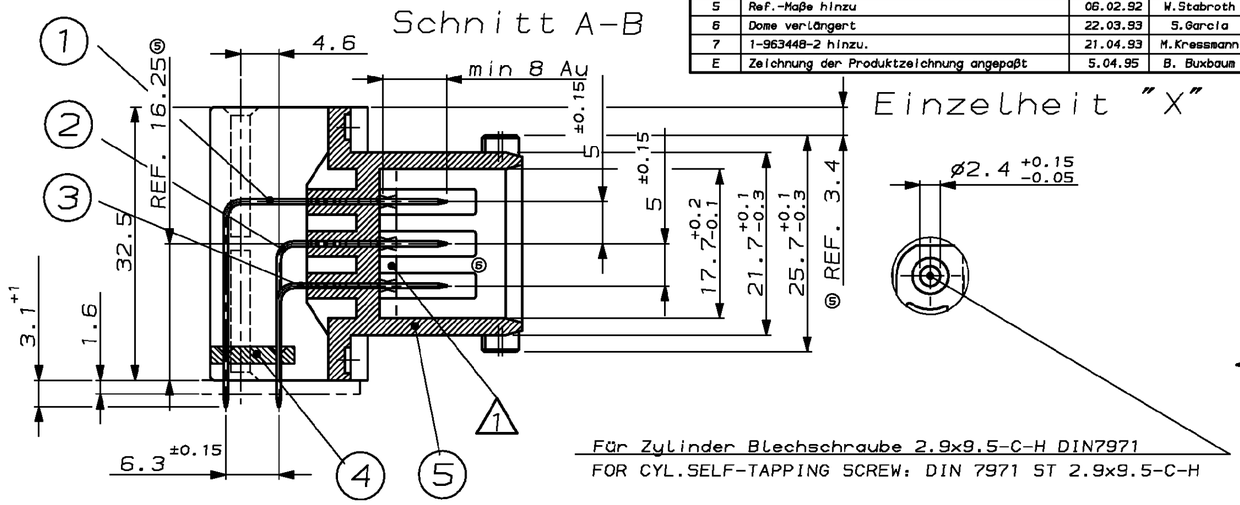

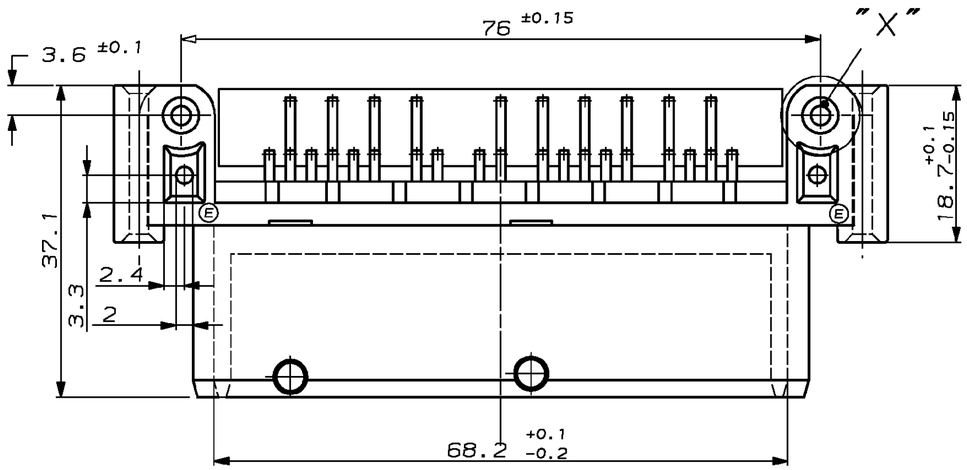

PCB-LAYOUT für 90° Version
PCB-LAYOUT FOR 90° VERSION

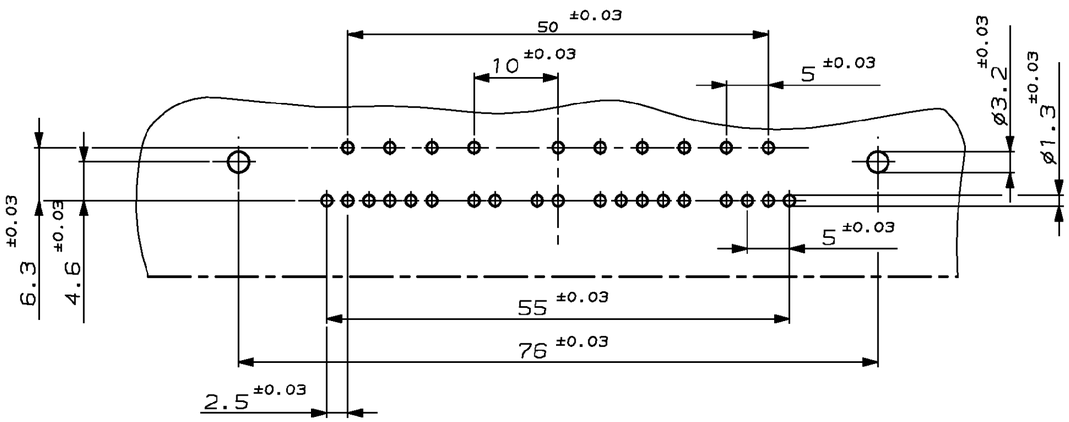

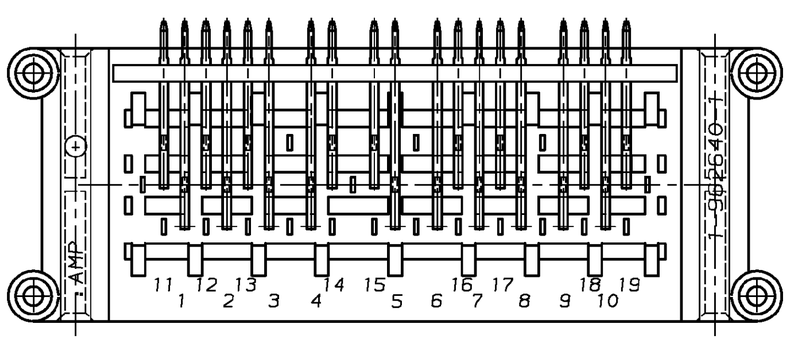

Bemerkungen
NOTES

④ 1 Dichtung PN 963222 wird nach dem Löten eingesetzt (Dichtung muß zusätzlich bestellt werden)
SEALING PN 963222 (ORDERED SEPARATELY) TO BE ASSEMBLED AFTER SOLDERING

BESTELL-NR.	REV.	POS.	STÜCK	BENENNUNG EINZELTEIL	WERKSTOFF	OBERFLÄCHE / FARBE
⑦ 1-963448-2	E	5	1	29 POS. TAB HEADER	PBTP GV30	BLACK
		4	1	CENTERING PLATE	PBTP GV30	BLACK
		3	10	3 MM TAB (33.5)	CuSn4 F41	PRE-TINNED
		2	9	3 MM TAB (38.5)	CuSn4 F41	PRE-TINNED
		1	10	3 MM TAB (49.8)	CuSn4 F41	PRE-TINNED
1-963448-1	E	5	1	29 POS. TAB HEADER	PBTP GV30 ①	RED
		4	1	CENTERING PLATE	PBTP GV30 ②	BLACK
		3	10	3 MM TAB (33.5)	CuSn4 F41	SELECTIVE Au min. 1µm
		2	9	3 MM TAB (38.5)	CuSn4 F41	SELECTIVE Au min. 1µm
		1	10	3 MM TAB (49.8)	CuSn4 F41	SELECTIVE Au min. 1µm

GEZ. A.Hackl 16.01.91 — GEPR. – — –

ZEICHNUNG GÜLTIG AB .....

AMP — AMP DEUTSCHLAND G.m.b.H. Langen b.Ffm.,West Germany

BENENNUNG: 2.8 Messerleiste;29-polig — K

NICHT TOLERIERTE MASSE: ± 0.3mm, ± 1.5° — FORMAT: A2 — ZEICHNUNGS-NR.: 963448

MASSTAB: 2:1 — BLATT: 1 VON 1 — REV.: E

NUMMER 963448 — VERWENDET FÜR – — PASSEND ZU 963449

CAD-ORIGINAL ZEICHNUNG NICHT ÄNDERN

LOC AI DIST –

WAR NR. –

AMP-EN-555 REV 10-90

Lead Free Conversion in Process - Refer to Specification 230-700 at www.tycoelectronics.com/leadfree